Принцип функционирования CSEasy

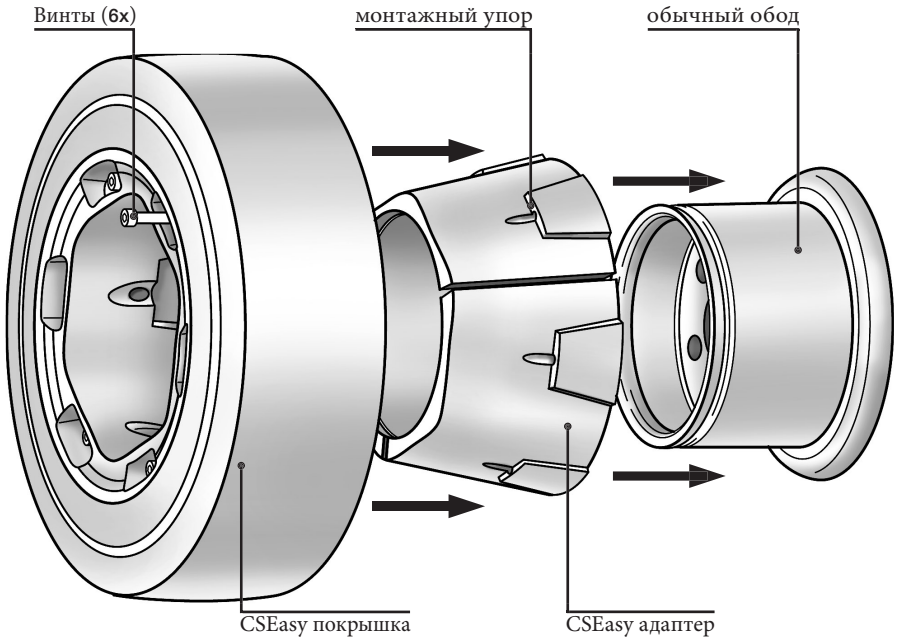

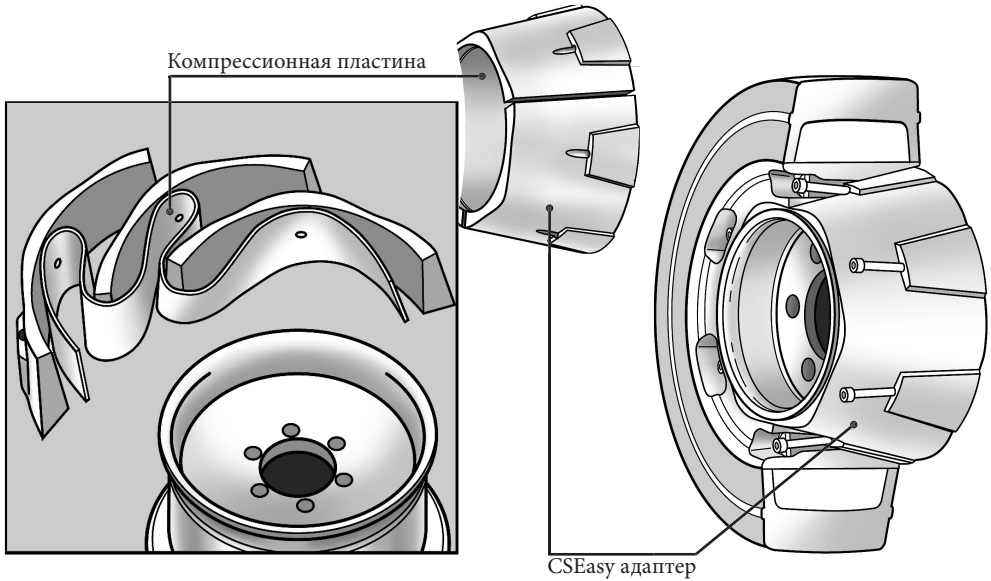

Внутренний адаптер состоит из трёх сегментов и резиновой детали (компрессионной пластины), которые предварительно смонтированы.

Общие указания по технике безопасности

Не использовать детали не по назначению.

Следите за тем, чтобы никакие предметы не попадали между частями адаптера.

Защищайте Ваши кисти и ступни от ранений.

Полностью резиновые продукты имеют значительный вес.

- При монтаже покрышек используйте подъёмный инструмент примерно в 10“ раз меньше покрышки.

Пожалуйста, не храните под открытым небом!

Все шины CSEasy **CLEAN** не проводят элетричество. Поэтому автомобили необходимо заземлять другим образом по согласованию с контролирующими органами.

В случае, если монтируется старая SE-покрышка, всё время придерживайтесь стандартного процесса демонтажа SE-покрышек.

Руководство по монтажу CSEasy

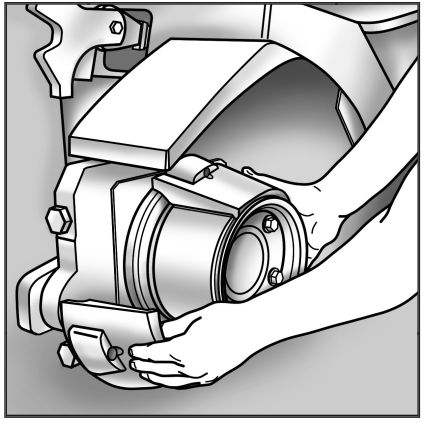

Если CSEasy уже установлена на ободе автомобиля, то монтаж и демонтаж также возможен на автомобиле, если неподвижный край обода находится внутри.

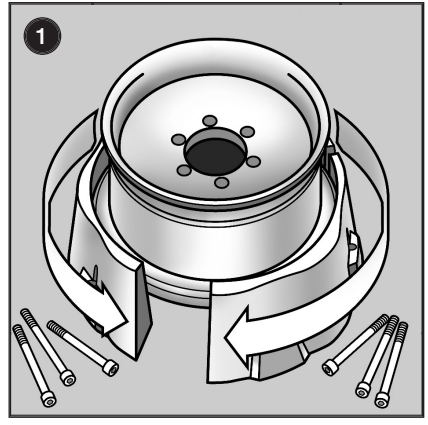

Положить CSEasy адаптер вокруг обода. При этом слегка приподнять лежащий обод, так, чтобы лежащий обод вошёл в паз.
Не накладывать компрессионную пластину складками. На этом этапе не ипользовать никаких инструментов.

Пожалуйста, обратите внимание:
В зависимости от величины покрышки предоставлены различные запоры

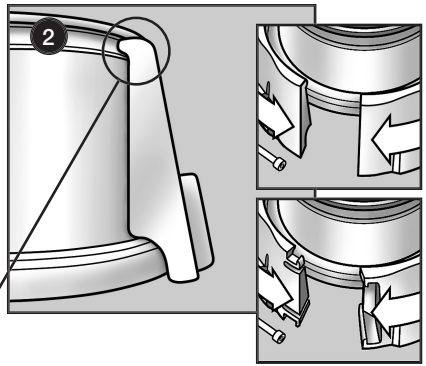

При монтаже на транспортном средстве обезопасить транспорт от

- отката
- опрокидывания

Приподнимать транспортное средство можно только при помощи надёжного домкрата, который может выдержать его вес.
Перед каждым монтажом чистить колесо, адаптер и обод и проверять их на предмет повреждений, в случае необходимости заменить. Убедиться, что рабочее место надёжно и подходит для монтажа
Не использовать при монтаже никакой смазки.
Предварительно не нагревать и не охлаждать детали.

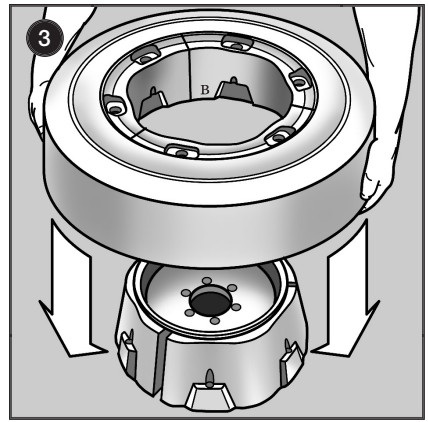

Правильно уложить CSEasy-покрышку на обод с адаптером.

При повторном использовании искусственных элементов проверить их на предмет повреждений. Не устаналивайте никаких новых конструкций на элементы иэ синтетического материала после истечения срока годности, указанного на данных злементах (см. срок годности). мм/гггг

Руководство по монтажу CSEasy

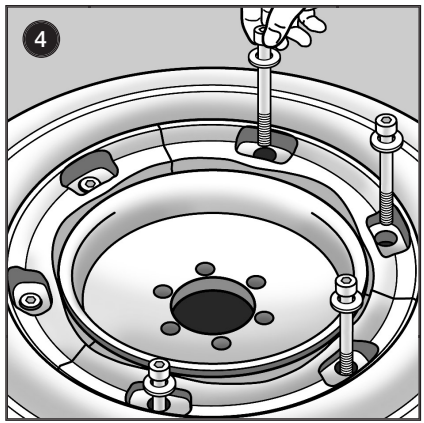

Вручную завинтить все винты в соответствующие отверстия. Использовать только прилагаемый материал.

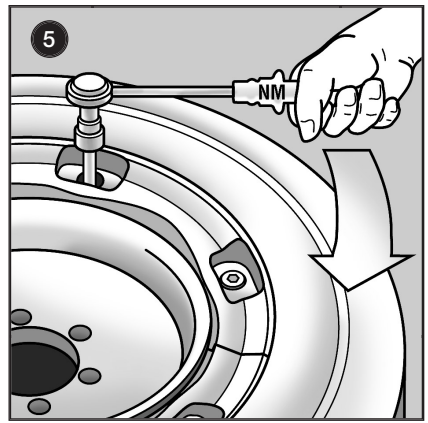

Все винты с предусмотренным крутящим моментом завинтить крест-накрест.

При последовательном монтаже
Подвергать винты и резьбу оптическому контролю.

Винты завинчиваются регули руемым ключом с предусмотренным крутящим моментом (см. таблицу) Винты закручиваются крест-накрест.
Винты с предусмотренным крутящим моментом требуется подтягивать через каждые пятьдесят (50) часов работы.

Размер покрышки	Обод	Вид винта мм	Прочность	Крутящий момент Нм	Защита от коррозии
5.00-8	3.00 D-8	M 8 x 75	10.9	25	Dacromet
125/75-8	3.00 D-8	M 8 x 75	10.9	25	Dacromet
150/75-8	4.33 R-8	M 10 x 110	8.8	49	оцинкован по гальваническому методу
180/70-8	4.33 R-8	M 10 x 110	8.8	49	оцинкован по гальваническому методу
6.00-9	4.00 E-9	M 10 x 100	8.8	49	оцинкован по гальваническому методу
200/75-9	6.00 E-9	M 12 x 145	8.8	85	оцинкован по гальваническому методу
225/75-10	6.50 F-10	M 12 x 160	8.8	85	оцинкован по гальваническому методу
6.50-10	5.00 F-10	M 12 x 125	8.8	85	оцинкован по гальваническому методу
7.00-12	5.00 S-12	M 12 x 125	8.8	85	оцинкован по гальваническому методу
250/75-12	8.00 G-12	M 12 x 200	8.8	85	оцинкован по гальваническому методу

Руководство по демонтажу CSEasy

Не использовать для демонтажа CSEasy никакого пресса.

В случае, если CSEasy монтируется на транспортном средстве:

Обезопасить транспортное средство от отката и опрокидывания!

Убедиться, что при удалении винтов покрышка не соскальзывает с обода!
(В случае необходимости привлечь второго человека.)

Пожалуйста, поднимайте транспортное средство только подходящим домкратом, способным выдержать его вес.

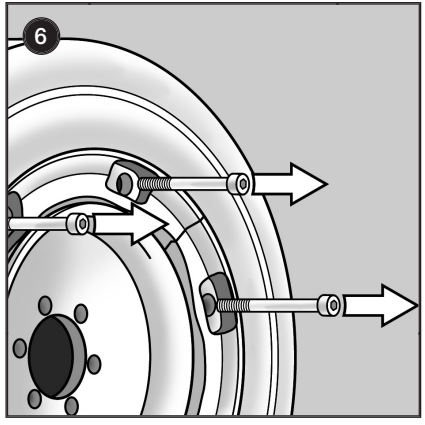

Отвинтить винты при помощи автомобильного гаечного ключа и осторожно вынуть.

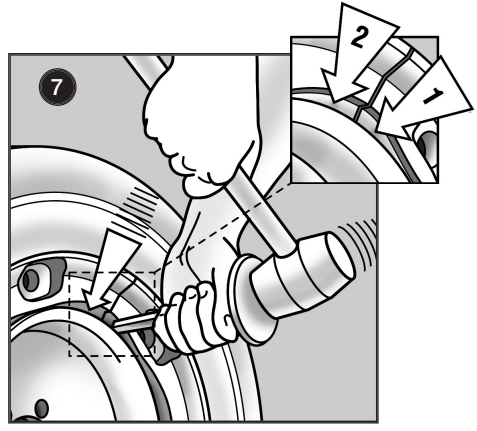

Если шина не снимается с обода, то наносите направленные легкие удары резиновым молотком и подходящим инструментом с защитой рук (напр., выколотку или дорн) по зонам, обозначенным на рисунке стрелками 1 и 2.

Руководство по демонтажу CSEasy

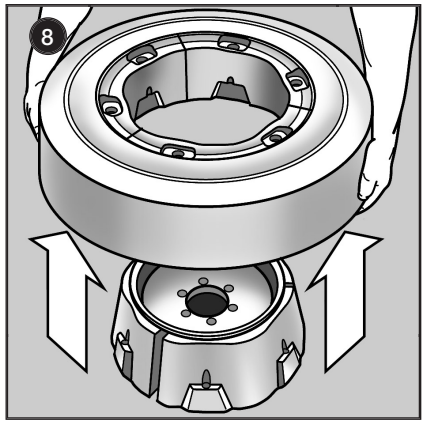

Снять покрышку с обода.

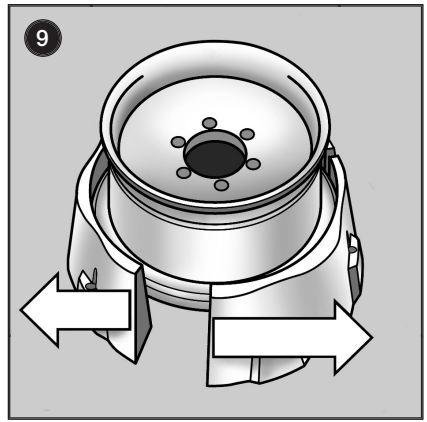

Убедиться, что не превышен срок годности адаптера (смотри страницу 150) (при необходимости освободить адаптер на концах, обозначеннных разными цветами).